A 3700

Bedienungsanleitung
Instruction manual
Notice d'emploi
Istruzioni per l'uso
Instrucciones de manejo
Manual de instruções
Gebruiksaanwijzing
Instrukcja obsługi
Bruksanvisning
Betjeningsvejledning
Käyttöohje
Οδηγίες λειτουργίας
Kullanım kılavuzu
Инструкция по эксплуатации
使用说明书

SENNHEISER

Sennheiser electronic GmbH & Co. KG

Am Labor 1, 30900 Wedemark, Germany
www.sennheiser.com

Printed in Germany, Publ. 02/22, 583979/A03

DE

Wichtige Sicherheitshinweise

1. Lesen Sie diese Sicherheitshinweise und die Bedienungsanleitung des Produkts.
2. Bewahren Sie diese Sicherheitshinweise und die Bedienungsanleitung des Produkts auf. Geben Sie das Produkt an andere Nutzer stets zusammen mit diesen Sicherheitshinweisen und der Bedienungsanleitung weiter.
3. Geben Sie das Produkt an Dritte stets zusammen mit der Bedienungsanleitung und den Sicherheitshinweisen weiter.
4. Verwenden Sie ausschließlich vom Hersteller zugelassene Anbau-, Zubehör- und Ersatzteile.
5. Öffnen Sie das Gehäuse des Produktes nicht eigenmächtig. Für Produkte, die eigenmächtig vom Kunden geöffnet wurden, erlischt die Gewährleistung.
6. Lassen Sie alle Instandsetzungen von qualifiziertem Servicepersonal durchführen. Instandsetzungen müssen durchgeführt werden, wenn das Produkt auf irgendeine Weise beschädigt wurde, Flüssigkeiten oder Objekte in das Produkt gelangt sind, das Produkt Regen oder Feuchtigkeit ausgesetzt war, es nicht fehlerfrei funktioniert oder fallen gelassen wurde.
7. Verwenden Sie das Produkt nur unter den in den technischen Daten angegebenen Betriebsbedingungen.
8. Nehmen Sie das Produkt nicht in Betrieb, wenn es beim Transport beschädigt wurde.
9. Verlegen Sie Kabel stets so, dass niemand darüber stolpern kann.
10. Halten Sie Flüssigkeiten und elektrisch leitfähige Gegenstände, die nicht betriebsbedingt notwendig sind, vom Produkt und dessen Anschlüssen fern.
11. Verwenden Sie zum Reinigen keine Lösungsmittel oder aggressiven Reinigungsmittel.
12. Vorsicht: Sehr hohe Signalpegel können Ihr Gehör und Ihre Lautsprecher schädigen! Reduzieren Sie an den angeschlossenen Wiedergabegeräten die Lautstärke, bevor Sie das Produkt anschließen, auch wegen der Gefahr der akustischen Rückkopplung.

Bestimmungsgemäßer Gebrauch

Das Produkt ist für den Einsatz in Innenräumen und im Außenbereich konzipiert.

Das Produkt darf gewerblich verwendet werden.

Als nicht bestimmungsgemäßer Gebrauch gilt, wenn Sie das Produkt anders benutzen, als in der zugehörigen Bedienungsanleitung beschrieben.

Sennheiser übernimmt keine Haftung bei Missbrauch oder nicht ordnungsgemäßem Gebrauch des Produkts sowie der Zusatzgeräte/Zubehörteile.

Vor Inbetriebnahme sind die jeweiligen länderspezifischen Vorschriften zu beachten!

Sicherheitshinweise für Antennen

Sichern Sie Antennen gegen Herabfallen/Umkippen. Verwenden Sie hierzu Sicherungsseile (Safety Wires).

Sicherungsseile, Seilendverbindungen und Verbindungsglieder müssen in ihrer Dimensionierung und Beschaffenheit den Vorschriften und Standards des Landes entsprechen, in dem Sie diese verwenden!

Herstellererklärungen

Garantie

Sennheiser electronic GmbH & Co. KG übernimmt für diese Produkte eine Garantie von 24 Monaten.

Die aktuell geltenden Garantiebedingungen können Sie über das Internet www.sennheiser.com oder Ihren Sennheiser-Partner beziehen.

In Übereinstimmung mit den folgenden Anforderungen

- WEEE-Richtlinie (2012/19/EU)

Hinweise zur Entsorgung

Das Symbol der durchgestrichenen Mülltonne auf dem Produkt, Batterie/Akku (falls zutreffend) und/oder der Verpackung weist Sie darauf hin, dass diese Produkte nicht über den normalen Hausmüll entsorgt werden dürfen, sondern am Ende ihrer Lebensdauer getrennt entsorgt werden müssen. Für die Verpackung beachten Sie die Abfalltrennung in Ihrem Land. Nicht sachgerechte Entsorgung von Verpackungsmaterialien kann Ihre Gesundheit und die Umwelt schädigen.

Die getrennte Sammlung von Elektro- und Elektronik-Altgeräten, Batterien/Akkus (falls zutreffend) und Verpackungen dient dazu, die Wiederverwendung und das Recycling zu fördern und negative Auswirkungen auf Ihre Gesundheit und die Umwelt zu verhindern, z. B. durch potenziell gefährliche Stoffe, die in diesen Produkten enthalten sind. Führen Sie Elektro- und Elektronikgeräte und Batterien/Akkus am Ende ihrer Lebensdauer dem Recycling zu, um enthaltene Wertstoffe nutzbar zu machen und eine Vermüllung der Umwelt zu vermeiden.

Wenn Batterien/Akkus zerstörungsfrei entnommen werden können, haben Sie die Pflicht, diese getrennt der Entsorgung zuzuführen (zur sicheren Entnahme von Batterien/Akkus siehe Bedienungsanleitung des Produkts). Gehen Sie insbesondere mit lithiumhaltigen Batterien/Akkus vorsichtig um, da diese besonderе Risiken beinhalten wie Brand- und/oder Verschluckungsgefahr bei Knopfzellen. Reduzieren Sie die Entstehung von Abfällen aus Batterien soweit wie möglich, indem Sie Batterien mit längerer Lebensdauer oder wiederauflladbare Akkus einsetzen.

Weitere Informationen über das Recycling dieser Produkte erhalten Sie bei Ihrer Gemeindeverwaltung, bei den kommunalen Sammelstellen oder bei Ihrem Sennheiser-Partner. Elektro- oder Elektronikgeräte können Sie auch bei rücknahmepflichtigen Vertreibern zurückgeben. Damit leisten Sie einen wichtigen Beitrag zum Schutz der Umwelt und der öffentlichen Gesundheit.

EU-Konformitätserklärung

- RoHS-Richtlinie (2011/65/EU)

Hiermit erklärt Sennheiser electronic GmbH & Co. KG, dass der Funkanlagentyp (Zubehör) A 3700 der Richtlinie 2014/53/EU entspricht.

Der vollständige Text der EU-Konformitätserklärung ist unter der folgenden Internetadresse verfügbar: www.sennheiser.com/download.

EN

Important safety instructions

1. Read these safety instructions and the instruction manual of the product.
2. Keep these safety instructions and the instruction manual of the product. Always include all instructions when passing the product on to third parties.
3. Always include this instruction manual and the safety guide when passing the product on to third parties.
4. Only use attachments, accessories and spare parts specified by the manufacturer.
5. Do not attempt to open the product housing on your own. The warranty is voided for products opened by the customer.
6. Refer all servicing to qualified service personnel. Servicing is required when the product has been damaged in any way, liquid has been spilled or objects have fallen into the product, when the product has been exposed to rain or moisture, does not operate normally, or has been dropped.
7. Use the product only under the conditions of use listed in the specifications.
8. Do not operate the product if it was damaged during transportation.
9. Always run cables so that no one can trip over them.
10. Keep the product and its connections away from liquids and electrically conductive objects that are not necessary for operating the product.
11. Do not use any solvents or aggressive cleaning agents to clean the product.
12. Caution: Very high signal levels can damage your hearing and your loudspeakers. Reduce the volume on the connected audio devices before switching on the product; this will also help prevent acoustic feedback.

Intended use

The product is designed for indoor and outdoor use.

The product can be used for commercial purposes.

It is considered improper use when the product is used for any application not named in the corresponding instruction manual.

Sennheiser does not accept liability for damage arising from improper use or misuse of this product and its attachments/accessories.

Before putting the products into operation, please observe the respective country-specific regulations!

Safety instructions for antennas

Use safety wires to protect the antennas against tipping/dropping.

The safety wires, rope terminations and coupling links must comply in their dimensioning and condition with the regulations and standards of the country in which they are used!

Manufacturer declarations

Warranty

Sennheiser electronic GmbH & Co. KG gives a warranty of 24 months on these products.

For the current warranty conditions, please visit our website at www.sennheiser.com or contact your Sennheiser partner.

Warranty FOR AUSTRALIA and NEW ZEALAND ONLY:

Sennheiser Australia Pty Ltd provides a warranty of 24 months on these products.

For the current warranty conditions, visit Sennheiser website:

Australia: https://en-au.sennheiser.com/

New Zealand: https://en-nz.sennheiser.com/

Sennheiser goods come with guarantees that cannot be excluded under Australian and New Zealand consumer law. You are entitled to a replacement or refund for a major failure and compensation for any other reasonably foreseeable loss or damage. You are also entitled to have the goods repaired or replaced if the goods fail to be of acceptable quality and the failure does not amount to a major failure.

This warranty is in addition to other rights or remedies under law. Nothing in this warranty excludes, limits or modifies any remedy available to be consumer which is granted by law.

To make a claim under this contract, raise a case via Sennheiser website

Australia:
https://en-au.sennheiser.com/service-support-contact

New Zealand:
https://en-nz.sennheiser.com/service-support-contact

All expenses of claiming the warranty will be borne by the person making the claim.

Sennheiser international warranty is provided by: Sennheiser Australia Pty Ltd (ABN 68 165 388 312) Level 14, Tower A Zenith Building, 821 Pacific Highway, Chatswood NSW 2067, Australia

In compliance with the following requirements

EU: • WEEE Directive (2012/19/EU)
UK: • WEEE Regulations (2013)

Notes on disposal

The symbol of the crossed-out dumpster on the product, the (rechargeable) battery (if applicable) and/or the packaging indicates that these products must not be disposed of with normal household waste, but must be disposed of separately at the end of their service life. For the packaging, follow the regulations in your country for separating waste. Improper disposal of packaging materials can be harmful to your health and the environment.

The separate collection of waste electrical and electronic equipment, (rechargeable) batteries (if applicable) and packaging is intended to promote reuse and recycling and to prevent negative impacts on public health and the environment, for example due to hazardous substances contained in these products. At the end of their service life, recycle electrical and electronic equipment and (rechargeable) batteries so that their materials can be reused and to prevent environmental pollution.

If (rechargeable) batteries can be removed without destroying them, you are obliged to dispose of them separately (see the product's operating instructions for information on how to remove the batteries safely). Be especially careful when handling (rechargeable) batteries containing lithium, as these pose special hazards, such as the risk of fire and/or health risks if button cells are swallowed. Reduce battery waste as much as possible by using longer-life batteries or rechargeable batteries.

Further information on the recycling of these products can be obtained from your municipal administration, from the municipal collection points, or from your Sennheiser partner. You may also be able to return electrical or electronic equipment to your distributor, if they are legally required to do so. By disposing of your batteries properly, you are helping to protect public health and the environment.

UK Declaration of conformity

- RoHS Regulations (2012)
- Radio Equipment Regulations (2017)

EU Declaration of conformity

- RoHS Directive (2011/65/EU)

Hereby, Sennheiser electronic GmbH & Co. KG declares that the radio equipment type (accessory) A 3700 is in compliance with Directive 2014/53/EU.

The full text of the EU declaration of conformity is available at the following internet address: www.sennheiser.com/download.

Statements regarding the FCC and Industry Canada rules

This device complies with part 15 of the FCC rules. Operation is subject to the following two conditions: (1) this device may not cause harmful interference, and (2) this device must accept any interference received, including interference that may cause undesired operation.

Contact information:

Sennheiser Electronic Corporation
1 Enterprise Drive, Old Lyme, CT 06371
www.sennheiser.com

FR

Consignes de sécurité importantes

1. Lisez ces consignes de sécurité et la notice d'emploi du produit.
2. Conservez ces consignes de sécurité et la notice d'emploi du produit. Joignez toujours ces consignes de sécurité et la notice d'emploi au produit si vous remettez ce dernier à un tiers.
3. Joignez toujours la notice et les consignes de sécurité à l'appareil lorsque vous le transmettez à un tiers.
4. Utilisez exclusivement les appareils supplémentaires, accessoires et pièces de rechange spécifiés par le fabricant.
5. Ne tentez pas d'ouvrir vous-même le produit sous peine d'annulation de la garantie.
6. Confiez tous les travaux d'entretien à un personnel qualifié. Les travaux d'entretien doivent être effectués dès lors que le produit a subi quelque dommage que ce soit, que des liquides ou des objets ont pénétré dans le produit, que celui-ci a été exposé à la pluie ou à l'humidité, ou que le produit fonctionne mal ou a subi une chute.
7. Utilisez le produit uniquement dans les conditions indiquées dans les caractéristiques techniques.
8. Ne mettez pas le produit en service s'il a été endommagé lors du transport.
9. Placez toujours les câbles de sorte que personne ne puisse trébucher dessus.
10. Eloignez du produit et de ses raccordements tous les liquides et les corps conducteurs qui ne sont pas nécessaires à son fonctionnement.
11. Pour le nettoyage, n'utilisez ni détergent ni solvant.
12. Prudence: si le niveau du signal est très élevé, vous pouvez endommager votre audition et vos haut-parleurs! Avant de raccorder le produit, réduisez le volume des appareils de diffusion connectés, en particulier à cause du risque d'effet larsen.

Utilisation conforme aux directives

Le produit est conçu pour une utilisation en intérieur et en extérieur.

Le produit peut être utilisé à des fins commerciales.

Est considérée comme non conforme aux directives toute utilisation du produit autre que celle décrite dans la notice d'emploi correspondante.

Sennheiser décline toute responsabilité en cas de dommage résultant d'une mauvaise utilisation ou d'une utilisation abusive du produit et de ses accessoires.

Avant de mettre ce produit en marche, veuillez observer les dispositions légales en vigueur dans votre pays!

Consignes de sécurité sur les antennes

Utilisez des élingues pour protéger les antennes contre un basculement/une chute.

Les élingues, terminaisons d'élingue et éléments connecteurs doivent être conformes, en vue de leur dimensionnement et de leur qualité, avec les directives et normes du pays dans lequel ils sont utilisés!

Déclarations du fabricant

Garantie

Sennheiser electronic GmbH & Co. KG offre une garantie de 24 mois sur ce produit.

Pour avoir les conditions de garantie actuelles, veuillez visiter notre site web sur www.sennheiser.com ou contactez votre partenaire Sennheiser.

En conformité avec les exigences suivantes

- Directive DEEE (2012/19/EU)

FR
Carton
+ Mousse en PE
+ Notices d'emploi en papier

Notes sur la gestion de fin de vie

Le symbole de la poubelle sur roues barrée d'une croix sur le produit, la pile/batterie (le cas échéant) et/ou l'emballage signifie que ces produits ne doivent pas être jetés dans les ordures ménagères mais doivent faire l'objet d'une collecte séparée lorsqu'ils sont arrivés en fin de vie. Pour les déchets d'emballages, veuillez respecter le tri sélectif des déchets en vigueur dans votre pays. Une gestion de fin de vie des matériaux d'emballage non conforme peut endommager votre santé et l'environnement.

L'objectif principal de la collecte séparée des déchets d'équipements électriques et électroniques, des piles/batteries (le cas échéant) et des emballages est de promouvoir le réemploi et le recyclage et de prévenir les effets négatifs sur la santé et l'environnement dus à des polluants potentiellement contenus dans ces produits. Veillez à recycler les équipements électriques et électroniques ainsi que les piles/batteries arrivées en fin de vie afin de rendre utilisables les matériaux recyclables qu'ils contiennent et d'éviter de polluer l'environnement.

Lorsque les piles/batteries peuvent être retirées sans être détruites, vous êtes dans l'obligation de les soumettre à une collecte séparée (afin de retirer les piles/batteries en toute sécurité, veuillez vous reporter à la notice d'emploi). Veillez tout particulièrement à manipuler prudemment les piles/batteries contenant du lithium car celles-ci présentent un risque particulier d'incendie et/ou d'ingestion dans le cas des piles boutons. Veuillez réduire dans la mesure du possible la production de déchets dus aux piles en utilisant des piles dotées d'une durée de vie plus longue ou des batteries rechargeables.

Vous obtiendrez plus d'informations sur le recyclage de ces produits auprès de votre municipalité, auprès des points de collecte communaux ou auprès de votre partenaire Sennheiser. Vous pouvez également renvoyer les équipements électriques et électroniques auprès d'un distributeur habilité à les reprendre. Ce faisant, vous apportez une contribution essentielle à la protection de l'environnement et de la santé publique.

Déclaration UE de conformité

- Directive RoHS (2011/65/UE)

Le soussigné, Sennheiser electronic GmbH & Co. KG, déclare que l'équipement radioélectrique (accessoire) du type A 3700 est conforme à la directive 2014/53/UE.

Le texte complet de la déclaration UE de conformité est disponible à l'adresse internet suivante : www.sennheiser.com/download.

Declaration requise par la FCC et l'Industry Canada

Cet appareil est conforme à la Partie 15 des réglementations de la FCC. L'utilisation de l'appareil doit respecter les deux conditions suivantes : (1) L'appareil ne doit pas produire d'interférences nuisibles, et, (2) il doit accepter toutes interferences reçues, y compris celles qui pourraient avoir des effets non désirés sur son fonctionnement.

IT

Importanti istruzioni di sicurezza

1. Leggere le presenti indicazioni di sicurezza e le istruzioni per l'uso del prodotto.
2. Conservare le presenti indicazioni di sicurezza e le istruzioni per l'uso del prodotto. Cedere il prodotto ad altri utilizzatori allegando sempre le presenti indicazioni di sicurezza e le istruzioni per l'uso.
3. Cedere il prodotto a terzi allegando sempre le istruzioni per l'uso e le indicazioni di sicurezza.
4. Utilizzare esclusivamente parti di ricambio, accessori e parti meccaniche approvati dal produttore.
5. Non aprire l'involucro del prodotto di propria iniziativa. L'apertura dei prodotti da parte del cliente provoca l'annullamento della garanzia.
6. Affidare tutti gli interventi di riparazione a personale qualificato. Gli interventi di riparazione devono essere eseguiti se il prodotto è stato danneggiato, se sono penetrati liquidi od oggetti al suo interno, se è stato esposto alla pioggia o all'umidità, se non funziona perfettamente o è stato fatto cadere.
7. Utilizzare il prodotto solo alle condizioni d'impiego indicate nei dati tecnici. Non mettere in funzione il prodotto, se è stato danneggiato durante il trasporto.
8. Posare i cavi sempre in modo che nessuna possa inciamparvi.
9. Tenere i liquidi e gli oggetti a conduzione elettrica, che non sono necessari al funzionamento, lontani dal prodotto e dai relativi collegamenti.
10. Per la pulizia non utilizzare solventi o detergenti aggressivi.
11. Cautela: livelli molto elevati del segnale possono danneggiare l'udito e gli altoparlanti! Prima di collegare il prodotto ridurre il volume nei dispositivi di riproduzione collegati, anche per il rischio del feedback acustico.

Impiego conforme all'uso previsto

Il prodotto è concepito per l'impiego in ambienti interni e in ambienti esterni.

Il prodotto può essere utilizzato a scopi professionali.

Per impiego non conforme all'uso previsto si intende un utilizzo del prodotto diverso da quanto descritto nelle istruzioni per l'uso.

Sennheiser non si assume alcuna responsabilità in caso di uso improprio o impiego non conforme alla destinazione del prodotto, nonché dei prodotti ausiliari/accessori.

Prima della messa in funzione, osservare le disposizioni specifiche del paese di competenza!

Indicazioni di sicurezza per le antenne

Fissare le antenne per evitare che cadano o si ribaltino. A tale scopo, utilizzare i cavi di sicurezza (safety wires).

Le dimensioni e le caratteristiche di cavi di sicurezza, terminali dei cavi ed elementi di collegamento devono corrispondere alle disposizioni e agli standard del paese di utilizzo.

Dichiarazioni del costruttore

Garanzia

Per questo prodotto Sennheiser electronic GmbH & Co. KG offre una garanzia di 24 mesi.

Le condizioni di garanzia attualmente valide possono essere consultate sul sito Internet www.sennheiser.com oppure presso un centro servizi Sennheiser.

In conformità ai seguenti requisiti

- Direttiva RAEE (2012/19/EU)

Raccolta carta
Raccolta plastica

Indicazioni per lo smaltimento

Il simbolo barrato del bidone dei rifiuti sul prodotto, sulla batteria/sull'accumulatore (ove applicabile) e/o sulla confezione indica che i prodotti non possono essere smaltiti con i rifiuti domestici, ma, a utilizzo terminato, devono essere smaltiti separatamente. Per quanto riguarda le confezioni, attenersi alla raccolta differenziata vigente nel proprio Paese. Lo smaltimento non conforme dei materiali della confezione può nuocere alla salute e all'ambiente.

La raccolta differenziata di apparecchi elettrici ed elettronici vecchi, di batterie/accumulatori (ove applicabile) e confezioni serve a incentivare il riutilizzo e il riciclaggio e a evitare effetti negativi sulla propria salute e sull'ambiente, ad es. causati da sostanze potenzialmente nocive contenute in tali prodotti. A utilizzo terminato, conferire gli apparecchi elettrici ed elettronici vecchi e le batterie/gli accumulatori presso gli impianti di riciclaggio per rendere utilizzabili i materiali riciclabili ed evitare di inquinare l'ambiente.

Se le batterie/gli accumulatori possono essere estratti senza essere danneggiati irrimediabilmente, si ha l'obbligo di conferirli in impianti di smaltimento (per l'estrazione sicura di batterie/accumulatori vedi le istruzioni per l'uso del prodotto). Maneggiare con cautela soprattutto le batterie/gli accumulatori contenenti litio, poiché presentano rischi particolari come rischio di incendio e/o di ingestione nel caso delle batterie a bottone. Ridurre il più possibile la generazione di rifiuti derivanti dalle batterie, impiegando batterie con una durata più lunga o accumulatori ricaricabili.

Ulteriori informazioni sul riciclaggio di questi prodotti sono disponibili presso l'amministrazione comunale locale, i centri di raccolta comunali oppure presso un centro servizi Sennheiser. Gli apparecchi elettrici ed elettronici vecchi possono essere restituiti anche presso i distributori che hanno l'obbligo di ritiro. In questo modo si fornisce un importante contributo alla tutela dell'ambiente e della salute pubblica.

Dichiarazione di conformità UE

- Direttiva RoHS (2011/65/UE)

Il fabbricante, Sennheiser electronic GmbH & Co. KG, dichiara che il tipo di apparecchiatura radio (accessorio) A 3700 è conforme alla direttiva 2014/53/UE.

Il testo completo della dichiarazione di conformità UE è disponibile al seguente indirizzo Internet: www.sennheiser.com/download.

ES

Instrucciones importantes de seguridad

1. Lea estas instrucciones de seguridad y las instrucciones de manejo del producto.
2. Guarde estas instrucciones de seguridad y las instrucciones de manejo del producto. En caso de que entregue el producto a terceros, hágalo siempre junto con estas instrucciones de seguridad y las instrucciones de manejo.
3. En caso de que entregue el producto a terceros, hágalo siempre junto con las instrucciones de manejo y las instrucciones de seguridad.
4. Utilice únicamente componentes, accesorios y piezas de repuesto aprobados por el fabricante.
5. No abra la carcasa del producto por cuenta propia. Ello conllevaría la pérdida de los derechos de garantía.
6. Todos los trabajos de reparación deberán ser llevados a cabo por personal de servicio cualificado. Se deberán realizar dichos trabajos cuando el producto haya sufrido daños por la entrada en él de líquidos u objetos, se haya visto expuesto a la lluvia o a la humedad, presente anomalías de funcionamiento o haya sufrido una caída.
7. Utilice el producto sólo bajo las condiciones de funcionamiento indicadas en las Especificaciones técnicas.
8. No ponga en marcha el producto si ha sufrido daños de transporte.
9. Tienda siempre los cables de modo que nadie pueda tropezar con ellos.
10. Mantenga los líquidos y los objetos conductores de electricidad que no sean necesarios para el funcionamiento alejados del producto y de sus conexiones.
11. No utilice disolventes ni limpiadores agresivos para limpiar el producto.
12. Precaución: Los niveles de señal muy elevados pueden dañar su oído y su altavoz. Reduzca el volumen en los reproductores conectados antes de conectar el producto, también por el peligro de la retroalimentación acústica.

Uso adecuado

El producto se ha concebido para su uso en recintos interiores y en el exterior.

El producto se puede utilizar para fines comerciales.

Se considerará uso no adecuado el uso de este producto de forma distinta a como se describe en las instrucciones de uso correspondientes.

Sennheiser no asumirá ningún tipo de responsabilidad si se hace un uso no adecuado del producto o de los aparatos adicionales/accesorios.

Antes de la puesta en servicio, se deben observar las disposiciones específicas del país de uso.

Indicaciones de seguridad para antenas

Asegure las antenas contra la caída/el vuelco. Utilice para ello cables de seguridad (safety wires).

Los cables de seguridad, las uniones de los extremos de los cables y los miembros de unión deben presentar unas dimensiones y unas propiedades que correspondan a las prescripciones y estándares del país en el que se vayan a utilizar.

Declaraciones del fabricante

Garantía

Sennheiser electronic GmbH & Co. KG concede una garantía de 24 meses sobre este producto.

Puede consultar las condiciones de garantía actuales en la página de Internet www.sennheiser.com u obtenerlas de su distribuidor Sennheiser.

Conformidad con las siguientes directivas

- Directiva WEEE (2012/19/EU)

Instrucciones para el desecho

El símbolo tachado del contenedor de basura sobre ruedas en el producto, la batería/pila recargable (de proceder) y/o el envase advierte de que estos productos no se deben desechar con la basura doméstica al final de su vida útil, sino que deben desecharse por separado. Para los envases, observe la separación de desechos de su país. La eliminación inadecuada de los materiales de envasado puede perjudicar su salud y el medio ambiente.

La recolección por separado de aparatos viejos eléctricos y electrónicos, baterías/pilas recargables (de proceder) y envases sirve para promover la reutilización y el reciclaje y evitar efectos negativos para su salud y el medio ambiente, por ejemplo, los que puedan causar los contaminantes que contengan estos productos. Al final de su vida útil, lleve al reciclaje los aparatos eléctricos y electrónicos y las baterías/pilas recargables para aprovechar los materiales reciclables que contienen y evitar ensuciar el medio ambiente.

Si las baterías/pilas recargables pueden extraerse sin destruirlas, tiene la obligación de eliminarlas por separado (para la extracción segura de las baterías/pilas recargables, consulte las instrucciones de manejo del producto). Manipule las baterías/pilas recargables que contengan litio con especial cuidado, ya que suponen riesgos especiales como el incendio y/o el riesgo de ingestión de las pilas de botón. Reduzca la generación de residuos de las baterías en la medida de lo posible utilizando baterías de mayor duración o pilas recargables.

Obtendrá más información sobre el reciclaje de estos productos en la administración de su municipio, en los puntos de recogida municipales o de su proveedor Sennheiser. También puede devolver los aparatos eléctricos o electrónicos a los distribuidores que están obligados a aceptarlos. Así hará una contribución muy importante para proteger nuestro medio ambiente y la salud pública.

Declaración UE de conformidad

- Directiva RoHS (2011/65/UE)

Por la presente, Sennheiser electronic GmbH & Co. KG declara que el tipo de equipo radioeléctrico (accesorio) A 3700 es conforme con la Directiva 2014/53/UE.

El texto completo de la declaración UE de conformidad está disponible en la dirección Internet siguiente: www.sennheiser.com/download.

PT

Instruções de segurança importantes

1. Leia estas informações de segurança e o manual de instruções do produto.
2. Guarde estas informações de segurança e o manual de instruções do produto. Inclua estas informações de segurança e o manual de instruções sempre que entregar o produto a terceiros.
3. Sempre que der o produto a terceiros, inclua o manual de instruções e as instruções de segurança.
4. Utilize exclusivamente componentes, acessórios e peças de substituição autorizados pelo fabricante.
5. Não tome a iniciativa de abrir a carcaça do produto. Os produtos abertos pelo cliente perdem a garantia.
6. Todos os trabalhos de reparação deverão ser realizados por pessoal qualificado. Os trabalhos de manutenção deverão ser realizados sempre que o produto tenha sido danificado de alguma forma, por exemplo, sempre que líquidos ou objetos tenham penetrado no produto ou que este tenha sido exposto à chuva ou a humidade, o seu funcionamento apresente anomalias ou que alguém o tenha deixado cair.
7. Utilize o produto apenas nas condições de funcionamento indicadas nos dados técnicos.
8. Não coloque o produto em funcionamento se tiver sido danificado durante o transporte.
9. Passe sempre o cabo de forma a que ninguém tropece.
10. Mantenha líquidos e objetos condutores de eletricidade desnecessários para o funcionamento longe do produto e das respetivas ligações.
11. Não utilize para a limpeza solventes nem detergentes agressivos.
12. Cuidado: volumes muito elevados podem danificar a sua audição e os seus auscultadores! Reduza o volume nos dispositivos de reprodução ligados antes de ligar o produto, também devido ao perigo de feedback acústico.

Utilização adequada

O produto foi concebido para ser utilizado em espaços interiores e exteriores.

O produto pode ser utilizado para fins comerciais.

Como utilização inadequada do produto é considerada a sua utilização para fins não descritos no respetivo manual de instruções.

A Sennheiser não assume qualquer responsabilidade pela utilização abusiva ou inadequada do produto, bem como dos seus acessórios.

Antes da colocação em funcionamento, observar as prescrições específicas do país!

Informações de segurança sobre as antenas

Assegure-se de que as antenas não possam cair nem tombar. Para tal, utilize cabos de segurança (Safety Wires).

As dimensões e as características dos cabos de segurança, das terminações dos cabos e dos elementos de ligação têm de estar em conformidade com os regulamentos e as normas do país de utilização!

Declarações do fabricante

Garantia

A Sennheiser electronic GmbH & Co. KG assume uma garantia de 24 meses para este produto.

As actuais condições de garantia encontram-se disponíveis em www.sennheiser.com ou junto do seu distribuidor Sennheiser.

Em conformidade com as seguintes diretivas

- Diretiva REEE (2012/19/EU)

Indicações sobre a eliminação

O símbolo do contentor de lixo barrado com uma cruz que se encontra no produto, na bateria/pilha recarregável (se aplicável) e/ou na embalagem, alerta-o para o facto destes produtos não poderem ser eliminados através do lixo doméstico normal, mas que devem ser eliminados separadamente no fim da sua vida útil. Relativamente à embalagem, respeite as disposições sobre a separação de resíduos em vigor no seu país. Uma eliminação incorreta dos materiais da embalagem pode prejudicar a sua saúde e o meio ambiente.

A recolha seletiva de aparelhos elétricos e eletrónicos antigos, baterias/pilhas recarregáveis (se aplicável) e de embalagens serve para promover a reutilização e reciclagem e evitar efeitos negativos na sua saúde e no meio ambiente causados por, por ex., substâncias potencialmente nocivas contidas nestes produtos. No fim da sua vida útil, entregue os aparelhos elétricos e eletrónicos antigos, baterias/pilhas recarregáveis para reciclagem para que as suas matérias-primas possam ser reutilizadas de forma a evitar um excesso de lixo.

Se for possível remover as baterias/pilhas recarregáveis sem danificá-las, é obrigatório eliminá-las separadamente (para a remoção segura das baterias/pilhas recarregáveis, consulte o manual de instruções do produto). Em caso de baterias/pilhas recarregáveis à base de lítio, proceda com cuidado especial, pois estas constituem riscos especiais como, por ex., risco de incêndio e/ou risco de ingestão no caso de pilhas tipo botão. Reduza a produção de resíduos resultante de baterias tanto quanto possível utilizando baterias com vida útil mais prolongada ou pilhas recarregáveis.

Obtenha mais informações sobre a reciclagem destes produtos junto da câmara municipal, dos pontos de recolha públicos ou do seu parceiro Sennheiser. Os aparelhos elétricos e eletrónicos também podem ser entregues aos comerciantes, que têm a obrigação de aceitar as devoluções. Assim, contribui significativamente para a proteção do ambiente e da saúde pública.

Declaração UE de conformidade

- Diretiva RoHS (2011/65/UE)

O abaixo assinado Sennheiser electronic GmbH & Co. KG declara que o presente tipo de equipamento de rádio (acessório) A 3700 está em conformidade com a Diretiva 2014/53/UE.

O texto integral da declaração de conformidade está disponível no seguinte endereço de Internet: www.sennheiser.com/download.

NL

Belangrijke veiligheidsvoorschriften

1. Lees deze veiligheidsvoorschriften en de gebruiksaanwijzing van het product zorgvuldig door.
2. Bewaar deze veiligheidsvoorschriften en de gebruiksaanwijzing van het product zorgvuldig. Geef het product altijd samen met deze veiligheidsvoorschriften en de gebruiksaanwijzing door aan derden.
3. Geef het product altijd samen met de gebruiksaanwijzing en de veiligheidsvoorschriften door aan derden.
4. Gebruik uitsluitend de door de fabrikant toegestane montage- en reserveonderdelen en toebehoren.
5. Open de behuizing van het product nooit zelf. Wanneer u het product zelf open maakt, vervalt de garantie!
6. Laat alle onderhoudswerkzaamheden door gekwalificeerd onderhoudspersoneel uitvoeren. Het product moet eerst worden gerepareerd indien het op enigerlei wijze is beschadigd, vloeistoffen of voorwerpen in het product terecht zijn gekomen, het product is blootgesteld aan regen of vocht, het product niet storingsvrij werkt of men het product heeft laten vallen.
7. Gebruik het product uitsluitend onder de in de technische specificaties aangegeven bedrijfsomstandigheden.
8. Neem het product niet in gebruik wanneer het tijdens het transport werd beschadigd.
9. Verleg alle kabels zodanig dat niemand hierover kan struikelen.
10. Houd het product en de aansluitingen daarvan uit de buurt van vloeistoffen en elektrisch geleidende voorwerpen, die niet absoluut noodzakelijk zijn voor de werking.
11. Gebruik voor het schoonmaken geen oplosmiddelen of agressieve reinigingsmiddelen.
12. Voorzichtig: Heel hoge signaalpieken kunnen uw gehoor en uw luidsprekers beschadigen! Verlaag het volume van de aangesloten weergave-apparaten voordat u het product aansluit, mede in verband met het gevaar van de akoestische terugkoppeling.

Reglementair gebruik

Het product is ontwikkeld voor het gebruik binnen- en buitenshuis.

Het product mag zakelijk worden gebruikt.

Onder niet-reglementair gebruik wordt verstaan dat u het product anders gebruikt dan beschreven in de bijbehorende gebruiksaanwijzing.

Sennheiser kan niet aansprakelijk worden gesteld wanneer het product/toebehoren onjuist wordt gebruikt of sprake is van misbruik.

Lees voor de inbedrijfstelling de specifieke voorschriften door, die voor uw land van toepassing zijn!

Veiligheidsvoorschriften voor antennes

Beveilig de antennes tegen vallen/kantelen. Gebruik hiervoor veiligheidskabels (safety wires).

Veiligheidskabels, kabeleindverbinders en verbindingsschakels moeten qua afmetingen en toestand voldoen aan de voorschriften en normen van het land waarin zij worden gebruikt!

Verklaringen van de fabrikant

Garantie

Sennheiser electronic GmbH & Co. KG verleent op dit product een garantie van 24 maanden.

De op dit moment geldende garantiebepalingen kunt u downloaden van het internet onder www.sennheiser.com of bij uw Sennheiser-leverancier opvragen.

In overeenstemming met onderstaande eisen

- WEEE-richtlijn (2012/19/EU)

Aanwijzingen voor het behandelen als afval

Het symbool van de doorgestreepte afvalcontainer op het product, de batterij/accu (indien van toepassing) en/of op de verpakking wil zeggen dat deze producten aan het einde van hun levensduur niet via het huishoudelijke afval mogen worden afgevoerd, maar naar een aparte inzamelplaats moet worden afgevoerd. Voor de verpakking moeten de voorschriften voor scheiding van afval in uw land worden oppgevolgd. De onjuiste afvoer van verpakkingsmateriaal kan slecht zijn voor uw gezondheid en voor het milieu.

De gescheiden inzameling van oude elektrische en elektronische apparaten, batterijen/accu's (indien van toepassing) en verpakking is bedoeld ter bevordering van het hergebruik en de recycling en ter voorkoming van negatieve effecten op uw gezondheid en het milieu, bijvoorbeeld door potentieel gevaarlijke stoffen die deze producten bevatten. Lever elektrische en elektronische apparaten, batterijen en accu's aan het einde van hun levensduur in voor recycling, zodat inbegrepen waardevolle stoffen nuttig kunnen worden gemaakt en vervuiling van het milieu kan worden voorkomen.

Als batterijen/accu's kunnen worden verwijderd zonder deze te vernietigen, bent u verplicht ze gescheiden af te voeren (zie de gebruiksaanwijzing van het product voor de veilige verwijdering van batterijen/accu's). Ga met name voorzichtig om met batterijen/accu's die lithium bevatten, omdat deze bijzondere risico's zoals brand en inslikken bij knoopcellen met zich mee brengen. Reduceer het ontstaan van afval uit batterijen zo veel mogelijk door batterijen met een langere levensduur of oplaadbare accu's te gebruiken.

Meer informatie over het recyclen van deze producten kunt u opvragen bij uw gemeentelijke autoriteiten, de gemeentelijk inzamelplaatsen of uw Sennheiser-leverancier. Elektrische en elektronische apparaten kunt u ook inleveren bij verkopers die deze verplicht moeten terugnemen. Hiermee levert u een belangrijke bijdrage aan het milieu en aan de gezondheid van mens en dier.

EU-conformiteitsverklaring

- RoHS-richtlijn (2011/65/EU)

Hierbij verklaar ik, Sennheiser electronic GmbH & Co. KG, dat het type radioapparatuur (toebehoren) A 3700 conform is met Richtlijn 2014/53/EU.

De volledige tekst van de EU-con

slutningar.

11. Använd inte lösningsmedel eller aggressiva rengöringsmedel för att rengöra produkten.
12. Varning: Mycket höga ljudnivåer kan skada hörseln och höglastarna! Minska volymen på anslutna uppspelningsenheter innan produkten ansluts; även på grund av risken för rundgång.

Korrekt användning

Produkten är avsedd för inom- och utomhusbruk.

Produkten får användas professionellt.

Det är inte tillåtet att använda produkten på ett annat sätt än vad som beskrivs i bruksanvisningen.

Sennheiser tar inget ansvar för missbruk eller felaktig användning av produkten eller tillbehören.

Följ landsspecifikt gällande bestämmelser innan produkten används!

Säkerhetsanvisningar för antenner

Fäst antennerna så att de inte kan ramla ner eller välta. Använd fästlinor (safety wires).

Fästlinornas, linanslutningarnas och länkarnas dimensionering och beskaffenhet måste uppfylla nationella bestämmelser och standarder.

Tillverkarintyg

Garanti

Sennheiser electronic GmbH & Co. KG ger en garanti på 24 månader för den här produkten.

Aktuella garantivillkor finns på internet på www.sennheiser.com eller hos din Sennheiser-återförsäljare.

Produkten överensstämmer med följande krav

- WEEE-direktivet (2012/19/EU)

Avfallshantering

Symbolen med den överstrukna soptunnan på produkten, batteriet/laddningsbara batterier (om sådana finns) och/eller förpackningen anger att dessa produkter inte får slängas som vanligt hushållsavfall utan måste sorteras separat när de har nått slutet av sin livslängd. Förpackningar ska sorteras enligt gällande avfallsbestämmelser i ditt land. Felaktig avfallshantering av förpackningsmaterial kan skada hälsa och miljö.

Separat insamling av gamla elektriska och elektroniska apparater, batterier/uppladdningsbara batterier (om sådana finns) och förpackningar har som syfte att främja återvinningen och/eller att förebygga negativa effekter på hälsa och miljö exempelvis orsakade av skadliga ämnen som finns i dessa produkter. Återvinn gamla elektriska och elektroniska apparater samt batterier/uppladdningsbara batterier när de har nått slutet av sin livslängd i syfte att återanvända värdefulla material och undvika att avfall hamnar i miljön.

Om batterier/uppladdningsbara batterier kan tas ut utan att gå sönder är du skyldig att avfallshantera dessa separat (för säker uttagning av batterier/uppladdningsbara batterier se produktens bruksanvisning). Var extra försiktig med batterier/uppladdningsbara batterier som innehåller litium, eftersom dessa utgör en särskilt hög brandrisk och/eller vid knappcellsbatterier sväljningsrisk. Undvik batteriavfall i mesta möjliga mån genom att använda batterier med längre livslängd eller uppladdningsbara batterier.

Mer information om återvinning av dessa produkter får du från din kommun, de kommunala insamlingsställena eller från din Sennheiser-återförsäljare. Elektriska och elektroniska apparater kan även lämnas till distributörer som är skyldiga att ta emot dem. Du bidrar därmed till att skydda miljön och folkhälsan.

EU-försäkran om överensstämmelse

- RoHS-direktivet (2011/65/EU)

Härmed försäkrar Sennheiser electronic GmbH & Co. KG att denna typ av radioutrustning (tillbehör) A 3700 överensstämmer med direktiv 2014/53/EU.

Den fullständiga texten till EU-försäkran om överensstämmelse finns på följande webbadress: www.sennheiser.com/download.

DK

Vigtige sikkerhedshenvisninger

1. Læs disse sikkerhedshenvisninger og betjeningsvejledningen til produktet.
2. Opbevar disse sikkerhedshenvisninger og betjeningsvejledningen til produktet. Overdrag altid produktet til andre brugere sammen med disse sikkerhedshenvisninger og betjeningsvejledningen.
3. Hvis produktet overdrages til tredjeperson, skal betjeningsvejledningen og sikkerhedsanvisningerne altid følge med.
4. Anvend udelukkende monterings-, tilbehørs- og reservedele, der er godkendt af producenten.
5. Åbn ikke egenhændigt produktets hus. Garantien bortfalder for produkter, der blev åbnet egenhændigt af kunden.
6. Alle reparationer skal udføres af kvalificeret servicepersonale. Istandsættelser skal udføres, når produktet på en eller anden måde er blevet beskadiget, hvis der er kommet væsker eller genstande ind i produktet, hvis produktet har været udsat for regn eller fugt, ikke fungerer fejlfrit eller er blevet tabt.
7. Anvend kun produktet under driftsbetingelserne, der er anført i de tekniske data.
8. Tag ikke produktet i brug, hvis det blev beskadiget under transporten.
9. Træk altid kabler, så ingen kan falde over dem.
10. Hold væsker og elektrisk ledende genstande, der ikke er nødvendige til brugen, borte fra produktet og dets tilslutninger.
11. Anvend ikke opløsningsmidler eller aggressive rengøringsmidler til rengøring.
12. Forsigtig: Meget høje signalniveauer kan beskadige din hørelse og dine højttalere! Skru ned for lydstyrken på de tilsluttede afspilningsenheder, før du tilslutter produktet, også på grund af faren for akustisk tilbagekobling.

Bestemmelsesmæssig anvendelse

Produktet er beregnet til anvendelse i indendørs rum og udendørs.

Produktet må anvendes i erhvervsmæssig sammenhæng.

Det anses for ikke bestemmelsesmæssig anvendelse, hvis du bruger produktet på anden måde end beskrevet i den tilhørende betjeningsvejledning.

Sennheiser hæfter ikke ved misbrug eller ikke bestemmelsesmæssig anvendelse af produktet samt ekstraudstyr/tilbehør.

Læs de gældende nationale bestemmelser inden ibrugtagning!

Sikkerhedshenvisninger til antenner

Sørg for at sikre antennerne, så de ikke falder ned/vælter. Anvend sikringswirer (Safety Wires).

Dimensioneringen og beskaffenheden for sikringswirer, wireendeforbindelser og forbindelseselementer skal stemme overens med forskrifterne og standarderne i det land, de anvendes!

Producenterklæringer

Garanti

Sennheiser electronic GmbH & Co. KG yder 24 måneders garanti på dette produkt.

De gældende garantibetingelser findes på internetadressen www.sennheiser.com eller de kan fås hos din Sennheiser-forhandler.

I overensstemmelse med følgende direktiver

- WEEE-direktiv (2012/19/EU)

Henvisninger vedr. bortskaffelse

Symbolet med den overstregede skraldespand på produktet, batteriet/det genopladelige batteri (hvis relevant) og/eller emballagen gør opmærksom på, at disse produkter ikke må bortskaffes med det normale husholdningsaffald, men skal bortskaffes separat efter afslutning af deres levetid. Overhold affaldssorteringen for emballagen i dit land. Ukorrekt bortskaffelse af emballeringsmaterialer kan skade din sundhed og miljøet.

Den separerede indsamling af gammelt elektrisk og elektronisk udstyr, batterier/genopladelige batterier (hvis relevant) og emballager anvendes til at fremme genanvendelse og recycling og forhindre negative indvirkninger på din sundhed og miljøet, f.eks. på grund af potentielt farlige stoffer, der er indeholdt i disse produkter. Aflevér elektrisk og elektronisk udstyr og batterier/genopladelige batterier til recycling ved afslutningen af deres levetid for at anvende indeholdte materialer og at undgå miljøforurening.

Hvis batterier/genopladelige batterier kan tages ud uden at ødelægge dem, har du pligt til at bortfskaffe dem separat (se betjeningsvejledningen til produktet for sikker udtagning af batterier/genopladelige batterier). Behandl især lithiumholdige batterier/genopladelige batterier forsigtigt, da de indebærer særlige risici som f.eks. brandfare og/eller fare for indtagelse ved knapceller. Reducér så vidt muligt, at der opstår affald på grund af batterier, ved at anvende batterier med længere levetid eller genopladelige batterier.

Yderligere informationer om genanvendelse af disse produkter kan fås på kommunekontoret, på de kommunale genbrugsstationer eller hos din Sennheiser-partner. Elektrisk eller elektronisk udstyr kan ud også aflevere hos forhandlere med pligt til at tage dem tilbage. Dermed yder du et vigtigt bidrag til miljøbeskyttelse og beskyttelse af den offentlige sundhed.

EU-overensstemmelseserklæringen

- RoHS-direktiv (2011/65/EU)

Hermed erklærer Sennheiser electronic GmbH & Co. KG, at radioudstyrstypen (tilbehør) A 3700 er i overensstemmelse med direktiv 2014/53/EU.

EU-overensstemmelseserklæringens fulde tekst kan findes på følgende internetadresse: www.sennheiser.com/download.

FI

Tärkeitä turvallisuusohjeita

1. Lue nämä turvallisuusohjeet ja tuotteen käyttöohje.
2. Säilytä nämä turvallisuusohjeet ja tuotteen käyttöohje vastaisen käytön varalle. Jos luovutat tuotteen muiden henkilöiden käyttöön, luovuta myös sekä nämä turvallisuusohjeet että käyttöohje tuotteen mukana.
3. Luovuta tuote toiselle käyttäjälle aina yhdessä sen käyttöohjeen ja turvallisuusohjeiden kanssa.
4. Käytä ainoastaan valmistajan hyväksymiä asennus-, lisävaruste- ja varaosia.
5. Tuotteen koteloa ei saa avata omatoimisesti. Mikäli asiakas on avannut tuotteen kotelon omatoimisesti, takuu raukeaa.
6. Jätä kaikki kunnostustyöt tehtävään pätevän huoltohenkilöstön suorittettaviksi. Tuote on korjattava aina kun se on vaurioitunut. Vaurioitumisella tarkoitetaan tässä myös nesteiden tai esineiden kulkeutumista tuotteen sisään, tuotteen altistumista sateelle tai kosteudelle, tuotteen toimimista virheellisesti tai tuotteen putoamisesta aiheutuvia vaurioita.
7. Tuotetta saa käyttää vain teknisissä tiedoissa ilmoitetuissa käyttöolosuhteissa.
8. Älä ota tuotetta käyttöön, mikäli se on vaurioitunut kuljetuksen aikana.
9. Sijoita kaapelit aina siten, ettei kukaan voi kompastua niihin.
10. Pidä nesteet ja sähköisesti johtavat esineet, jotka eivät ole välttämättömiä käytön aikana, etäällä tuotteesta ja sen liitännöistä.
11. Puhdistukseen ei saa käyttää liuottimia tai aggressiivisia puhdistusaineita.
12. Varo: Erittäin korkeat signaalitasot voivat vaurioittaa kuuloa ja kaiuttimia! Pienennä äänenvoimakkuutta kytketyistä toistolaitteista ennen tuotteen kytkemistä, myös akustisen kierron vaaran vuoksi.

Käyttötarkoitus

Tuote on suunniteltu sekä sisällä että ulkona tapahtuvaan käyttöön.

Tuotetta saa käyttää ammattimaiseen tarkoitukseen.

Määräysten vastaista käyttöä on kaikki tuotteen käyttö muihin kuin käyttöohjeen mukaisiin tarkoituksiin.

Sennheiser ei vastaa tuotteen eikä tuotteeseen liittyvien oheisvarusteiden/lisäosien väärinkäytön tai virheellisen käytön seurauksista.

Ennen käyttöönottoa on otettava huomioon käyttömaassa voimassa olevat määräykset!

Antenneja koskevia turvallisuusohjeita

Suojaa antennit putoamiselta/kaatumiselta. Käytä tarkoitukseen kiinnityksyisiä (safety wires).

Kiinnityksyisen, köysipäätteiden ja liitoskappaleiden mitoituksen ja ominaisuuksien on täytettävä käyttömaassa voimassa olevien määräysten ja standardien vaatimukset!

Valmistajan vakuutukset

Takuu

Sennheiser electronic GmbH & Co. KG myöntää tälle tuotteelle 24 kuukauden takuun.

Tällä hetkellä voimassa olevat takuuehdot voi katsoa internetistä (www.sennheiser.com) tai ne voi pyytää lähimmältä Sennheiser-edustajalta.

Tuote täyttää seuraavien direktiivien vaatimukset

- WEEE-direktiivi (2012/19/EU)

Ohjeet hävittämiseen

Tuotteeseen, (mahdolliseen) paristoon/akkuun ja/tai pakkaukseen sijoitettu yliviivatun jätetynnyrin merkki muistuttaa siitä, että kyseisiä tuotteita ei saa hävittää tavallisten talousjätteiden joukossa vaan että tuotteet on toimitettava käyttöikänsä lopussa hävitettäviksi tällaisille tuotteille tarkoitettuihin erillisiin keräyspisteisiin. Hävitä pakkaus omassa maassasi sovellettavien lajittelukäytäntöjen mukaisesti. Pakkausmateriaalin virheellinen hävittäminen voi aiheuttaa vahingoittaa terveyttä ja ympäristöä.

Sähkö- ja elektroniikkaromun, (mahdollisten) paristojen/akkujen ja pakkausten erilliskeräyksen tarkoituksena on edistää materiaalien uusiokäyttöä ja kierrätystä samoin kuin ehkäistä (esim. kyseisten tuotteiden sisältämien mahdollisesti vaarallisten aineiden vuoksi) terveydelle ja ympäristölle aiheutuvat kielteiset vaikutukset. Toimita sähkö- ja elektroniikkalaitteet sekä paristot/akut käyttöikänsä lopussa kierrätettäviksi. Näin tuotteiden sisältämät arvokkaat materiaalit on mahdollista hyödyntää ja ympäristön roskaantuminen on toisaalta mahdollista välttää.

Jos paristot/akut on mahdollista poistaa ehjinä tuotteesta, nämä on toimitettava erillisinä hävitettäviksi (ohjeet paristojen/akkujen turvallisesta poistamisesta tuotteen käyttöohjeessa). Käsittele erityisen varovasti litiumia sisältäviä paristoja/akkuja, sillä näihin liittyy erityisiä riskejä (esim. nappiparistoista aiheutuva palovaara ja nielaisemisen vaara). Vähennä paristojen käytöstä aiheutuvaa jätteiden määrää niin paljon kuin mahdollista käyttämällä joko paristoja, joiden käyttöikä on pitkä, tai ladattavia akkuja.

Lisätietoja näiden tuotteiden kierrätyksestä saat kotikuntasi viranomaisilta, kunnallisista keräyspisteistä tai Sennheiser-jälleenmyyjältä. Sähkö- ja elektroniikkalaitteet voi palauttaa myös tällaisten tuotteiden takaisinottoon velvollisille myyjille. Näin huolehdit osaltasi elinympäristömme ja ihmisten terveyden suojelemisesta.

EU-vaatimustenmukaisuusvakuutuksesta

- RoHS-direktiivi (2011/65/EU)

Sennheiser electronic GmbH & Co. KG vakuuttaa, että radiolaitetyyppi (lisälaitteet) A 3700 on direktiivin 2014/53/EU mukainen.

EU-vaatimustenmukaisuusvakuutuksen täysimittainen teksti on saatavilla seuraavassa internetosoitteessa: www.sennheiser.com/download.

GR

Σημαντικές υποδείξεις ασφαλείας

1. Μελετήστε αυτές τις υποδείξεις ασφαλείας και τις οδηγίες λειτουργίας του προϊόντος.
2. Φυλάξτε αυτές τις υποδείξεις ασφαλείας και τις οδηγίες λειτουργίας του προϊόντος. Παραδίδετε το προϊόν σε άλλους χρήστες πάντοτε μαζί με αυτές τις υποδείξεις ασφαλείας καθώς και με τις οδηγίες λειτουργίας.
3. Παραδίδετε το προϊόν σε τρίτους πάντα μαζί με τις οδηγίες λειτουργίας και τις υποδείξεις ασφαλείας.
4. Χρησιμοποιείτε αποκλειστικά εξαρτήματα και παρελκόμενα με έγκριση από τον κατασκευαστή.
5. Μην ανοίγετε αυθαίρετα το περίβλημα του προϊόντος. Για προϊόντα που έχουν ανοιχτεί αυθαίρετα από τον πελάτη, παύει να ισχύει η εγγύηση.
6. Όλες οι επισκευές πρέπει να γίνονται από εξειδικευμένους τεχνικούς. Επισκευές πρέπει να γίνονται όταν το προϊόν έχει για κάποιο λόγο υποστεί ζημιά, αν έχουν διεισδύσει υγρά ή αντικείμενα μέσα στο προϊόν, αν το προϊόν έχει εκτεθεί σε βροχή ή υγρασία, αν δεν λειτουργεί πλέον σωστά ή αν έχει πέσει κάτω.
7. Χρησιμοποιείτε το προϊόν μόνο σύμφωνα με τις συνθήκες λειτουργίας που αναφέρονται στα τεχνικά χαρακτηριστικά.
8. Μην θέσετε το προϊόν σε λειτουργία, εάν υπέστη ζημιά κατά τη μεταφορά.
9. Τοποθετείτε τα καλώδια πάντα με τέτοιο τρόπο ώστε να μην μπορεί να σκοντάψει κανείς.
10. Κρατάτε τα υγρά και τα ηλεκτρικά αγώγιμα αντικείμενα, τα οποία δεν είναι απαραίτητα για τη λειτουργία, μακριά από το προϊόν και τις συνδέσεις του.
11. Μην χρησιμοποιείτε για τον καθαρισμό διαλυτικά ή ισχυρά καθαριστικά.
12. Προσοχή: Πολύ υψηλές στάθμες σήματος ενδέχεται να προκαλέσουν βλάβες στην ακοή και τα ηχεία! Πριν συνδέσετε το προϊόν, μειώστε την ένταση του ήχου στις συνδεδεμένες συσκευές αναπαραγωγής, λόγω του κινδύνου ακουστικής ανάδρασης.

Προβλεπόμενη χρήση

Το προϊόν έχει σχεδιαστεί για χρήση σε εσωτερικούς και εξωτερικούς χώρους.

Το προϊόν είναι κατάλληλο για επαγγελματική χρήση.

Ως μη προβλεπόμενη θεωρείται μια διαφορετική χρήση του προϊόντος από αυτήν που περιγράφεται στο αντίστοιχο εγχειρίδιο χρήσης.

Η Sennheiser δεν αναλαμβάνει καμία ευθύνη σε περίπτωση λανθασμένης ή μη προβλεπόμενης χρήσης του προϊόντος καθώς και των πρόσθετων συσκευών και των παρελκόμενων.

Πριν από την έναρξη χρήσης πρέπει να πηρούνται οι ισχύοντες κατά τόπο κανονισμοί!

Οδηγίες ασφαλείας για κεραίες

Στερεώνετε τις κεραίες ώστε να μην πέσουν. Για το σκοπό αυτό χρησιμοποιείτε σύρματα ασφάλισης (safety wires).

Οι διαστάσεις και η ποιότητα των συρμάτων ασφάλισης, των συνδέσεων συρμάτων και των συνδετικών μελών πρέπει να ανταποκρίνονται στους κανονισμούς και τα πρότυπα της χώρας όπου θα χρησιμοποιούνται!

Δηλώσεις κατασκευαστή

Εγγύηση

Η εταιρία Sennheiser electronic GmbH & Co. KG παρέχει για αυτά τα προϊόντα εγγύηση 24 μηνών.

Τους τρέχοντες έγκυρους όρους εγγύησης μπορείτε να τους βρείτε στο διαδίκτυο στη διεύθυνση www.sennheiser.com ή στην αντιπροσωπεία της Sennheiser.

Σε συμφωνία προς τις παρακάτω απαιτήσεις

- Οδηγία WEEE (2012/19/EE)

Υποδείξεις για την απόρριψη

Το σύμβολο του διαγραμμένου κάδου απορριμμάτων στο προϊόν, την μπαταρία/επαναφορτιζόμενη μπαταρία (εφόσον υπάρχει) ή/και τη συσκευασία υποδεικνύει ότι αυτά τα προϊόντα δεν πρέπει να απορρίπτονται στα οικιακά απορρίμματα, αλλά πρέπει να απορρίπτονται ξεχωριστά στο τέλος της διάρκειας ζωής τους. Για τη συσκευασία τηρήστε τις διατάξεις για τη διαλογή απορριμμάτων που ισχύουν στη χώρα σας. Η ακατάλληλη απόρριψη των υλικών συσκευασίας μπορεί να προκαλέσει βλάβη στην υγεία σας και το περιβάλλον.

Η ξεχωριστή συλλογή των αποβλήτων ηλεκτρικού και ηλεκτρονικού εξοπλισμού, των μπαταριών/επαναφορτιζόμενων μπαταριών (εφόσον υπάρχουν) και των συσκευασιών συμβάλλει στη προώθηση της επαναχρησιμοποίησης και της ανακύκλωσης και στην αποτροπή των αρνητικών συνεπειών για την υγεία και το περιβάλλον εξαιτίας π.χ. της ύπαρξης πιθανών επικίνδυνων ουσιών οι οποίες υπάρχουν στα προϊόντα. Απορρίψτε τον ηλεκτρικό και ηλεκτρονικό εξοπλισμό και τις μπαταρίες/επαναφορτιζόμενες μπαταρίες στο τέλος της διάρκειας ζωής τους στα σημεία ανακύκλωσης, προκειμένου να αξιοποιηθούν τα ανακυκλώσιμα υλικά που περιέχονται σε αυτά και να αποτραπεί η ρύπανση του περιβάλλοντος.

Αν οι μπαταρίες/επαναφορτιζόμενες μπαταρίες μπορούν να αφαιρεθούν χωρίς φθορές, υποχρεούστε να τις απορρίψετε ξεχωριστά (για την ασφαλή αφαίρεση των μπαταριών/επαναφορτιζόμενων μπαταριών, ανατρέξτε στις οδηγίες λειτουργίας του προϊόντος). Χειρίζεστε με ιδιαίτερη προσοχή τις μπαταρίες/επαναφορτιζόμενες μπαταρίες που περιέχουν λίθιο, επειδή ενέχουν ιδιαίτερους κινδύνους, όπως κίνδυνο πυρκαγιάς ή/και κατάποσης στην περίπτωση των μπαταριών σε σχήμα νομίσματος. Μειώστε την απόρριψη των μπαταριών στο μέγιστο δυνατό χρησιμοποιώντας μπαταρίες με μεγαλύτερη διάρκεια ζωής ή επαναφορτιζόμενες μπαταρίες.

Για περισσότερες πληροφορίες σχετικά με την ανακύκλωση αυτών των προϊόντων, απευθυνθείτε στο δήμο σας, το δημόσιο σημείο συλλογής ή στην αντιπροσωπεία της Sennheiser. Μπορείτε επίσης να επιστρέψετε τον ηλεκτρικό και ηλεκτρονικό εξοπλισμό στους διανομείς οι οποίοι υποχρεούνται να τον παραλαμβάνουν. Με αυτόν τον τρόπο συμβάλλετε σημαντικά στην προστασία του περιβάλλοντος και της δημόσιας υγείας.

Δήλωση συμμόρφωσης ΕΕ

Οδηγίες RoHS (2011/65/ΕΕ)

Με την παρούσα ο/η Sennheiser electronic GmbH & Co. KG, δηλώνει ότι ο ραδιοεξοπλισμός (εξαρτήματα) A 3700 πληροί την οδηγία 2014/53/ΕΕ.

Το πλήρες κείμενο της δήλωσης συμμόρφωσης ΕΕ διατίθεται στην ακόλουθη ιστοσελίδα στο διαδίκτυο: www.sennheiser.com/download.

TR

Önemli Güvenlik Bilgileri

1. Ürünün güvenlik bilgilerini ve kullanma kılavuzunu okuyun.
2. Ürünün bu güvenlik bilgilerini ve kullanma kılavuzunu saklayın. Ürünü başka kullanıcılara teslim ederken daima bu güvenlik bilgilerini ve kullanma kılavuzunu da beraberinde verin.
3. Ürünü üçüncü şahıslara teslim ederken daima kullanma kılavuzunu ve güvenlik bilgilerini de beraberinde verin.
4. Sadece üreticinin izin verdiği montaj, aksesuar ve yedek parçaları kullanın.
5. Ürünün gövdesini keyfi olarak açmayın. Müşteri tarafından keyfi olarak açılmış ürünler için garanti iptal olur.
6. Tüm onarımların kalifiye servis personeli tarafından yapılmasını sağlayın. Ürün herhangi bir şekilde zarar gördüğü zaman, ürün içerisine sıvı veya nesneler girdiyse, ürün yağmur ya da rutubete maruz bırakıldıysa, hatasız olarak çalışmıyor veya yere düşürüldüğünde onarım yapılması şarttır.
7. Ürünü sadece teknik verilerde belirtilen kullanma koşulları dahilinde kullanın.
8. Taşıma sırasında zarar gördüğünde ürünü çalıştırmayın.
9. Kabloyu daima kimsenin ayağı takılmayacağı şekilde döşeyin.
10. Çalışma için gerek görülmeyen sıvıları ve elektriği ileten nesneleri üründen ve bağlantılarından uzak tutun.
11. Temizleme amacıyla çözücü maddeler veya agresif temizlik maddeleri kullanmayın.
12. Dikkat: Çok yüksek sinyal seviyeleri, işitme duyunuza ve hoparlörlerinize zarar verebilir! Ayrıca akustik geri besleme tehlikesi nedeniyle, ürünü bağlamadan önce bağlı yayın cihazlarının ses şiddetini azaltın.

Amacına Uygun Kullanım

Ürün iç mekânlarda ve dış alanlarda kullanım için dizayn edilmiştir.

Ürün ticari olarak kullanılabilir.

Amacına aykırı kullanım durumu, bu ürünü ilgili kullanma kılavuzunda tarif edilenden farklı bir şekilde kullandığınızda söz konusu olur.

Sennheiser, ürünün veya ek cihazların/aksesuar parçalarının sustimal edilmesi ya da nizami olarak kullanılmaması halinde hiçbir sorumluluk kabul etmez.

Kullanmadan önce ilgili ülkeye özgü kuralların dikkate alınması gerekir!

Antenler için Güvenlik Bilgileri

Antenleri düşmeye/devrilmeye karşı emniyete alın. Bu amaçla güvenlik halatları kullanın (Safety Wires).

Güvenlik halatları, halat uç bağlantıları ve bağlantı elemanları boyut ve nitelik bakımından sizin bulunduğunuz ülkenin yönetmelik ve standartlarına uygun olmalıdır!

Üretici Beyanları

Garanti

Sennheiser electronic GmbH & Co. KG bu ürün için 24 aylık bir garanti üstlenmektedir.

Güncel olarak geçerli olan garanti koşullarını, İnternet'ten www.sennheiser.com adresinden veya Sennheiser bayisinden temin edebilirsiniz.

Aşağıdaki şartnamelere uygun olarak

- WEEE Yönergesi (2012/19/AB)

Atığa ayırma için bilgiler

Ürün, pil/akü (eğer ilgili ise) ve/veya ambalajda üzerine çapraz çizgi çekilen çöp kutusu simgesi, bu ürünlerin kullanım ömürlerinin sonunda normal ev atığı üzerinden değil, ayrı bir toplama kuruluşunda imha edilmesi gerektiğini bildirir. Ambalaj için ülkenizdeki atık ayırma kurallarına dikkat edin. Ambalaj malzemeleri usulüne uygun imha edilmezse sağlık ve çevre için tehlikeye neden olabilir.

Elektrikli ve elektronik eski cihazların, pillerin/akülerin (şayet ilgili ise) ve ambalajların ayrı toplanması tekrar kullanımı ve geri dönüşümü teşvik etmek ve sağlık ve çevreye örn. ürünlerde bulunan potansiyel tehlikeli maddeler nedeniyle olumsuz etkileri önlemek içindir. Elektrikli ve elektronik cihazları ve piller/aküleri kullanım ömürlerinin sonunda içerdiği malzemeleri kullanılabilir hale getirmek ve çevrede çöp birikmesini önlemek için ger dönüşüme gönderilmelidir.

Piller/aküler hasarsız çıkarılabiliyorsa bunlar ayrı olarak imha edilmelidir (piller/akülerin güvenli bir şekilde çıkarılması için ürünün kullanım kılavuzuna bakınız). Özellikle lityum iyon içeren piller/akülerde, bunlar yangın ve/veya düğme pillerde yutma tehlikesi içerdiği için dikkatli olunmalıdır. Pil atıklarının oluşmasını kullanım ömrü uzun piller veya şarj edilebilen aküler kullanarak mümkün olduğu kadar azaltın.

Bu ürünlerin geri dönüşümü için ek bilgiyi belediye yönetiminizde, toplama alma merkezlerinde ya da Sennheiser bayinizden alabilirsiniz. Elektrikli veya elektronik cihazlar ger almakla yükümlü distribütörlere geri verilebilir. Bu şekilde çevremizin ve kamu sağlığının korunması için önemli bir katkıda bulunabilirsiniz.

AB uygunluk beyanı

- RoHS Yönergesi (2011/65/EU)

İşbu belge ile Sennheiser electronic GmbH & Co. KG firması (aksesuarlar) A 3700 telsiz tipinin 2014/53/AB sayılı yönergeye uygun olduğunu beyan etmektedir.

AB Uygunluk Beyanı'nın tam metni aşağıdaki internet adresinde incelenebilir: www.sennheiser.com/download.

RU

Важные указания по безопасности

1. Прочтите инструкцию по безопасности и инструкцию по эксплуатации изделия.
2. Сохраните инструкцию по безопасности и инструкцию по эксплуатации изделия. При передаче изделия другому пользователю всегда прилагайте к нему инструкцию по безопасности и инструкцию по эксплуатации.
3. Всегда передавайте изделие третьим лицам вместе с инструкцией по эксплуатации и инструкцией по безопасности.
4. Используйте только подсоединяемые компоненты, аксессуары и запчасти, допущенные к применению производителем.
5. Не вскрывайте корпус изделия самостоятельно. На изделия, вскрытые клиентами самостоятельно, гарантия не распространяется.
6. Все ремонтные работы поручайте только квалифицированному сервисному персоналу. Ремонтные работы необходимы, если изделие было каким-либо образом повреждено, если в него попала жидкость или посторонние предметы, если изделие попало под дождь или во влажную среду, не функционирует должным образом или упало.
7. Используйте изделие только с соблюдением условий эксплуатации, указанных в технических характеристиках.
8. Не включайте изделие, если оно было повреждено при транспортировке.
9. Всегда прокладывайте кабели так, чтобы исключить возможность спотыкания.
10. Оберегайте изделие и его разъемы от жидкостей, а также электропроводных предметов, которые не требуются для эксплуатации.
11. Для очистки не используйте растворители или агрессивные чистящие средства.
12. Осторожно! Очень высокий уровень сигнала может стать причиной нарушения слуха и повреждения динамиков! Перед подключением изделия уменьшите уровень громкости на подсоединенных устройствах воспроизведения, в том числе из-за опасности акустической обратной связи.

Использование по назначению

Изделие предназначено для использования в помещениях и на улице.

Изделие разрешено использовать в коммерческих целях.

Если при использовании изделия не соблюдаются указания, содержащиеся в инструкции по эксплуатации, такое использование считается не соответствующим назначению.

Компания Sennheiser не несет ответственности при неправильном обращении с изделием, а также с дополнительными устройствами и аксессуарами.

Перед вводом в эксплуатацию изучите применимые предписания законодательства своей страны и соблюдайте их!

Указания по технике безопасности для антенн

Примите меры во избежание падения и опрокидывания антенн. Используйте предохранительные тросики (Safety Wires).

Предохранительные тросики, концевые крепления тросиков и соединительные элементы по своим размерам и характеристикам должны соответствовать нормам и стандартам страны, в которой они используются!

Заявления изготовителя

Гарантия

Компания Sennheiser electronic GmbH & Co. KG предоставляет гарантию на данные изделия сроком 24 месяца.

Действующие условия предоставления гарантии можно узнать на сайте www.sennheiser.com или у дистрибьютора компании Sennheiser.

Изделие соответствует требованиям следующих нормативных актов:

- Директива WEEE (2012/19/EC)

Указания относительно утилизации

Значок в виде зачеркнутого мусорного контейнера на изделии, батарейке/аккумуляторе (если применимо) и/или на упаковке указывает на то, что соответствующие изделия нельзя выбрасывать с бытовыми отходами, а следует утилизировать отдельно по истечении срока их службы. При утилизации упаковки соблюдайте предписания своей страны относительно сортировки отходов. Ненадлежащая утилизация упаковочных материалов может нанести вред вашему здоровью и окружающей среде.

Целью раздельного сбора пришедших в негодность электроприборов и электронных устройств, батареек/аккумуляторов (если применимо) и упаковки является стимулирование повторного использования и переработки, а также предотвращение негативного воздействия на ваше здоровье и окружающую среду, например, вследствие высвобождения потенциально опасных веществ, содержащихся в изделиях. Сдавайте электроприборы, электронные устройства, батарейки и аккумуляторы, отслужившие свой срок, на переработку для повторного использования материалов, из которых они изготовлены, и предотвращения загрязнения окружающей среды.

Если батарейки/аккумуляторы можно извлечь из устройства, не разрушая его, вы обязаны сдать их на утилизацию отдельно (указания по безопасному извлечению батареек/аккумуляторов см. инструкции по эксплуатации изделия). Соблюдайте особую осторожность с батарейками/аккумуляторами, содержащими литий, поскольку с ними связаны особые риски, например опасность возгорания и/или опасность проглатывания для миниатюрных элементов питания. Предотвращайте попадание батареек в отходы, насколько это возможно: используйте батарейки с увеличенным ресурсом или аккумуляторы.

Дополнительные сведения об утилизации этих изделий можно получить в муниципальных органах, местных пунктах приема вторсырья и у партнеров Sennheiser в вашем регионе. Электроприборы или электронные устройства можно также возвращать дистрибьюторам, которые берут на себя обязательства по обратной приемке. Соблюдая эти указания, вы делаете важный вклад в сохранение окружающей среды и защиту здоровья окружающих вас людей.

ЕС декларация соответствия

- Директива RoHS (2011/65/EU)

Настоящим Sennheiser electronic GmbH & Co. KG заявляет, что радиосистема (аксессуары) A 3700 соответствует Директиве 2014/53/ЕС.

Полный текст заявления о соответствии стандартам ЕС можно найти в интернете по адресу: www.sennheiser.com/download.

ZH-HANS

重要安全提示

1. 请仔细阅读本安全提示和产品使用说明书。
2. 请妥善保管本安全提示和产品使用说明书。将产品交给他人使用时，务必附带安全提示和使用说明书。
3. 将产品交给第三方使用时，请务必随附使用说明书和安全提示。
4. 仅可使用经制造商许可的加装件、附件和备件。
5. 不得擅自拆开产品外壳。如果客户擅自打开产品，保修自动失效。
6. 所有维修工作必须交由具有专门资质的服务人员进行。当产品受到任何形式的损坏，液体或异物进入到产品内，产品淋雨或受潮，产品不能正常工作或者意外跌落时，必须执行维修工作。
7. 只能在技术参数中指定的工作条件下使用产品。
8. 若产品在运输过程中受损，则不得将其投入使用。
9. 敷设电缆时，确保不会有人被其绊倒。
10. 防止产品及其接口接触任何液体和非运行所需的导电物品。
11. 不得使用溶剂或腐蚀性清洁剂进行清洁。
12. 小心：信号电平过高可能会损害您的听力和扬声器！连接产品前，降低已连接的播放设备的音量，这样也能减少产生声反馈的风险。

规范使用

本产品适用于在室内和室外区域使用。

产品可用于商业用途。

任何不符合产品使用说明书中规定的使用情况均属于不规范使用。

对产品以及附加设备/配件的滥用或不规范使用而造成的损坏，Sennheiser 不承担任何责任。

与天线相关的安全提示

防止天线掉落或翻转。使用安全绳固定。

安全绳、末端接头以及连接件的设计和规格必须符合所在国的有关规定和标准！

制造商声明

保修

森海塞尔电子有限公司 (Sennheiser electronic GmbH & Co. KG) 为产品提供 24 个月的保修服务。

有关目前适用的质保条件，请参阅我司网站 www.sennheiser.com 或联系当地森海塞尔合作伙伴。

China RoHS

部件名称 (Parts)	有害物质	
	铅 (Pb)	产品环保年限 EFUP
金属部件 (Metal parts)	x	15
电路模块 (Circuit Modules)	x	15

本表格依据 SJ/T 11364 的规定编制。

o：表示该有害物质在该部件所有均质材料中的含量均在 GB/T 26572 规定的限量要求以下。

x：表示该有害物质至少在该部件的某一均质材料中的含量超出 GB/T 26572 规定的限量要求。

COMPLIANCE

Europe	CE
UK	UKCA
Greater China	
Vietnam	Kể từ ngày 1 tháng 12 năm 2012, các sản phẩm được sản xuất bởi Sennheiser tuân thủ Thông tư 30/2011/TT-BCT quy định về giới hạn cho phép đối với một số chất độc hại trong các sản phẩm điện và điện tử.

SPECIFICATIONS

Frequency range	470 – 866 MHz
Radiation pattern	omni-directional
Amplification (booster) typ.	bypass (-3 dB), 5 dB, 10 dB, 15 dB adjustable, without DC feed: -6 dB
Impedance	50 Ω
OIP3	≥ 32 dBm
RF connection	BCN socket
Power supply	9 – 15 V ⎓ / 160 – 100 mA, DC feed via antenna cable (RF OUT socket)
Mounting connection	3/8" or 5/8" thread
Dimensions	250 x 165 x 23 mm
Weight incl. booster	390 g

Pick-up pattern

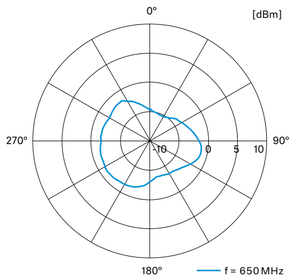

OPERATION

Overview

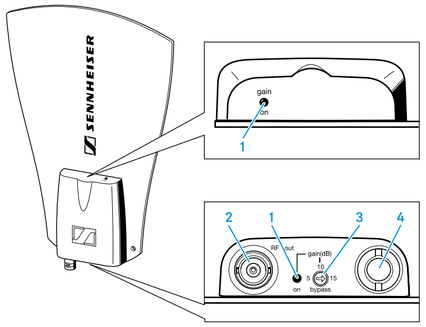

1. LED operation indicator
2. BNC socket, RF output (RF out)
3. Amplification selector
4. Mounting thread (3/8" or 5/8")

Setup